Toporec

Rez A - A´

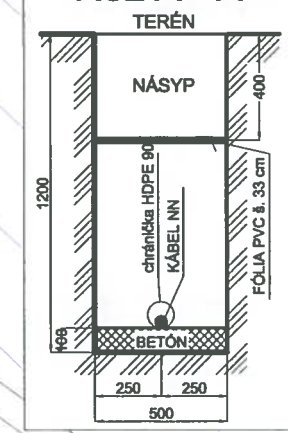

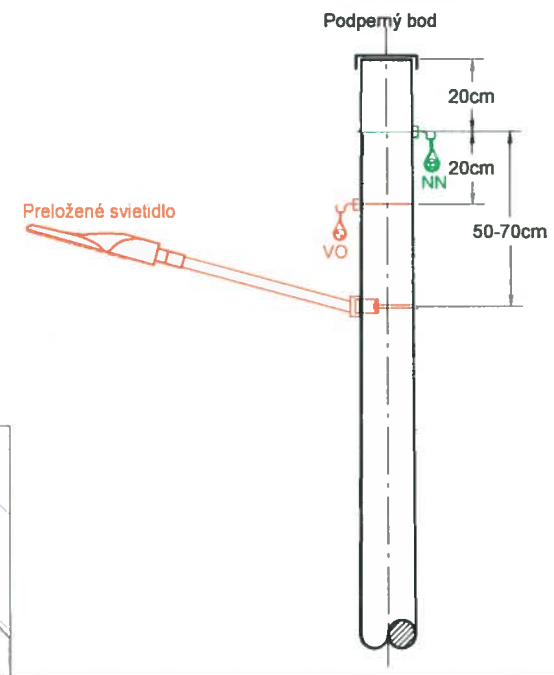

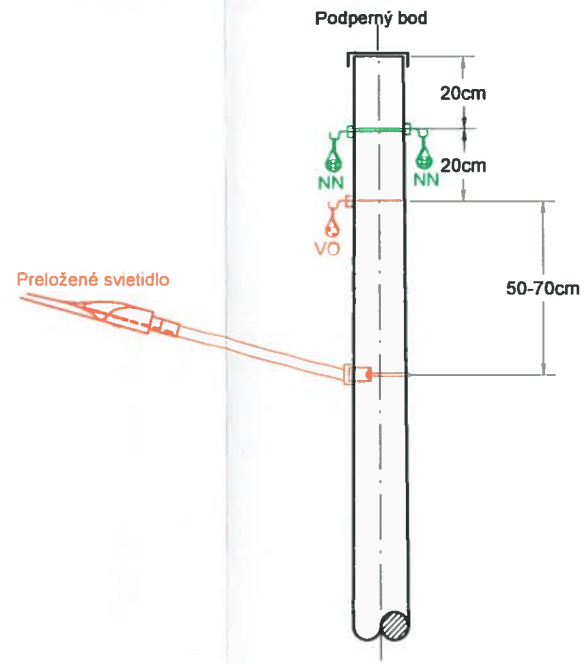

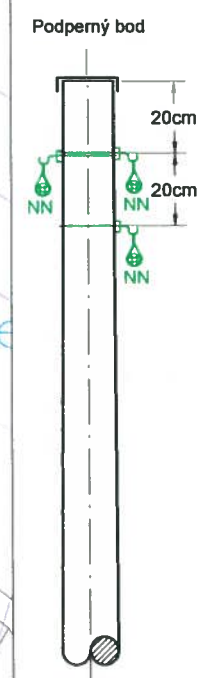

LEGENDA VN, NN, VO vedenie:

- exist. nadzemn
- navrh. nadzemn
- navrh. podzemn
- hranica intravilá
- exist. jednoduchý betó
- exist. 2,5 - stĺpová traf
- exist. úsekový odpína
- exist. jednoduchý betó
- exist. dvojitý betónový
- navrh .jednoduchý bet
- VRIS - navrh. vonkajšia rozpo
- SR - navrh. rozpojovacia sk
- 5Ω - navrh. obmedzovače
- 10Ω - navrh. obmedzovače
- KS - navrh. strmeňová objí
- KS(š) - navrh. strmeňová objí
- KS(ú) - navrh. strmeňová objí
- NS - navrh. strmeňová objí
- exist. svietidlo verejné
- KS - navrh. strmeňová objí
- NS - navrh. strmeňová objí
- 1003/2 - mapa KN-C
- 1003/2 - mapa UO-E

Kódové značenie - DP

- V - výmena vodičov domovej prípojky
- H - nová plastová čiapka na strešník
- Er - nový elektromerový rozvádzač
- P - prípojková skrinka
- ER - exist. elektromerový rozvádzač
- J - exist. DP bez zmeny

SO 02:
- Úsek 01 - Verejné osvetlenie
NN: 1- NFA2X 2x25RM
p.b.č. 1 - p.b.č. 8, L=253m

SO 01:
- Úsek 01 - Úprava NN vedenia
NN: 1-NFA2X 4x120RM
TS0559-0002 - p.b.č. 1, L=70m

U0559-000284
Exist. 2x10,5/6
KS(ú)+kab.uzáver
KS+kab.uzáver

Existujúca TS
TS0559-0002
250 kVA
3xKS

UV220-T3
VN220_PT3_6

VN220_PT3_5
Exist. VN nadzemné vedenie
AlFe6 3x35mm2

U0559-000283
Exist. 2x10,5/10
3xKS(ú)
3xKS(š)
NS

SO 02:
- Úsek 01 - Verejné osvetlenie
NN: 1- NFA2X 2x25RM
p.b.č. 1 - p.b.č. 8, L=253m

SO 01:
- Úsek 01 - Úprava NN vedenia
NN: 1-NFA2X 4x70RM
TS0559-0002 - p.b.č. 4, L=93m

R0559-000135

SO 01:
- Úsek 01 - Úprava NN vedenia
NN: NAYY-J 4x70 mm2
R0559-000134 - R0559-000135, L=25m

R0559-000134
RIS 1 - DEMONTOVAŤ
NAVRH.
SR3 DIN 00 VV 2/2 P2
IP2X+Keramzit, v=815;

SO 01:
- Úsek 01 - Úprava NN vedenia
NN: NAYY-J 4x70 mm2
p.b.č.4 - R0559-000134, L=61m

Navrh. VRIS1

R0559-000133
U0559-000286
č.4
Navrh. 10,5/10
KS,NS
NS

č.5
Navrh. 10,5/10
NS,NS

č.6
Navrh. 10,5/6
NS,NS

SO 02:
- Úsek 01 - Verejné osvetlenie
NN: 1- NFA2X 2x25RM
p.b.č. 1 - p.b.č. 8, L=253m

SO 01:
- Úsek 01 - Úprava NN vedenia
NN: 1-NFA2X 4x120RM
TS0559-0002 - p.b.č. 8, L=237m

č.7
Navrh. 10,5/10
NS,NS

U0559-000290
č.8
Navrh. 10,5/15
KS+kab.uzáver
KS+kab.uzáver

katastrálne územie Podolínec

katastrálne územie Toporec

miestna cesta

NAJMENŠIE DOVOLENÉ VZDIALENOSTI 1 kV KÁBELOVÉHO VEDENIA OD OSTATNÝCH PODZEMNÝCH VEDENÍ / STN 73 6005 /

	DRUH VEDENIA	SILNOPRÚD. KÁB. DO 22 kV	TELEKOM KÁBLE	PLYNOVODY do 0,005 MPa	PLYNOVODY do 0,3 MPa	VODOVODNÉ POTRUBIA	TEPELNÉ VEDENIA	KANALIZAČNÉ STOKY
SILNOPRÚD. KÁBLE 1 kV	VODOROVNÉ VZDIALENOSTI / SÚBEH / v / m /	0,2	1: 0,3 2: 0,1	0,4	0,6	0,4	0,3	0,5
	ZVISLÉ VZDIALENOSTI / KRÍŽOVANIA / v / m /	0,2	1: 0,3 2: 0,1	3: 0,4	3: 0,4	1: 0,4 2: 0,2	0,3	0,3

POZNÁMKA: 1 - nechránené
2 - chránené
3 - ak je kábel v ochr. trúbke min. 1 m vpravo - vľavo, môže byť 0,1 m

Legenda - Domové prípojky:

- DP vyhotovená novým káblom AYKYz-J 4 x 16
- exist. DP vyhotovená káblom AYKY v zemi - ostáva
- nová poistková skrinka na stĺpe
  - P1 - pre 1 odberné miesto
  - P2 - pre 2 odberné miesta
  - P3 - pre 3 odberné miesta
- nová káblová spojka
- nový elektromerový rozvádzač
  - ER-S (2T3F) - na podpernom bode - 1 odberné miesto, 3 fázový
  - ER-S (2x2T3F) - na podpernom bode - 2 odberné miesta, 3 fázový
  - ER-P (4x2T3F) - pilierový - 4 odberné miesta, 3 fázový
- exist. ukončenie DP na strešníku s kotvou
- exist. ukončenie DP na strešníku bez kotvy
- exist. ukončenie DP na konzole
- exist. elektromerový rozvádzač - na demontáž
- 73 popisné číslo domu

ROZVODNÁ SIEŤ : NN - 3/PEN AC 400/230 V, 50 Hz
OCHRANA PRED ZÁSAHOM EL. PRÚDOM V NORM
412.1 ZÁKLADNÁ IZOLÁCIA ŽIV
412.2.2 KRYTY
B.1 UMIESTENIE MIMO DOSAHU
OCHRANA PRED ZÁSAHOM EL. PRÚDOM PRI POR
411.3.2 SAMOČINNÉ ODPOJENI
NÁMRAZOVÁ OBLASŤ : STREDNÁ - STN 33 3300 -
VETERNÁ OBLASŤ : 1
STUPEŇ ZNEČISTENIA : III. /SILNÉ/

UPOZORNENIE :

Na projekt sa vzťahuje autorsko-právna ochrana v zmysle zákona č. 618/2003 Z.z. (Au
na predmetné projektové dielo a to je neprevoditeľné a časovo obmedzené. Autor diela
tretím osobám, resp. na použitie diela alebo jeho časti na vytvorenie nového diela. Pod
dokumentácie a právo autora nemožno zmluvne obmedziť ani vylúčiť.

Hl. inžinier projektu	Zodpovedný projektant
Ing. KAND [redacted]	[redacted]
Investor:	[redacted]
Adresa:	MLYNSKÁ 31, 042 91

Názov stavby :
Toporec – Lengrub úprava

Objekt :
SO 01 - SILNOPRÚDOVÉ ELEKTR

Obsah : SITUÁCIA